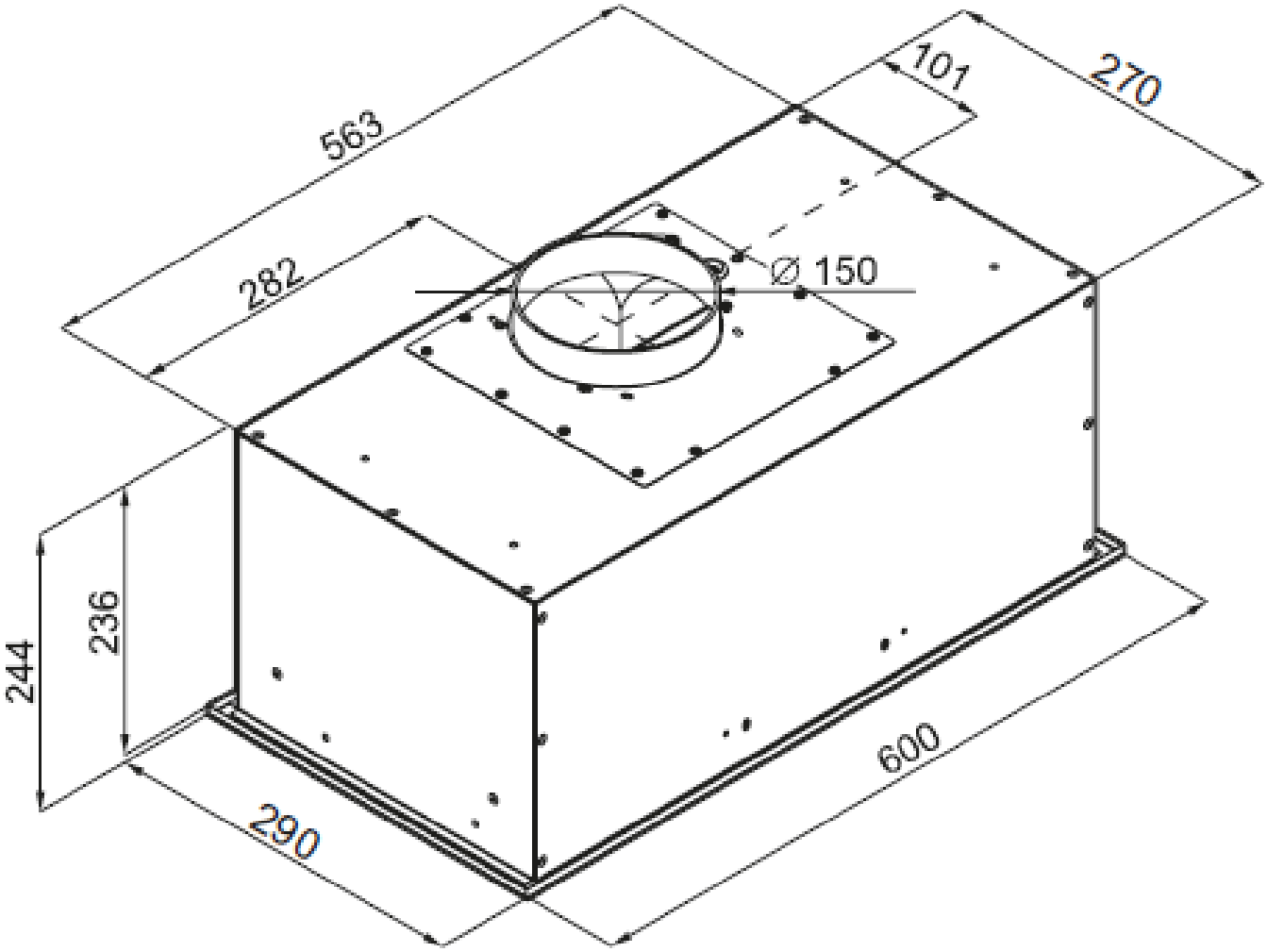
563
101
270
282
Ø 150
244
236
290
600