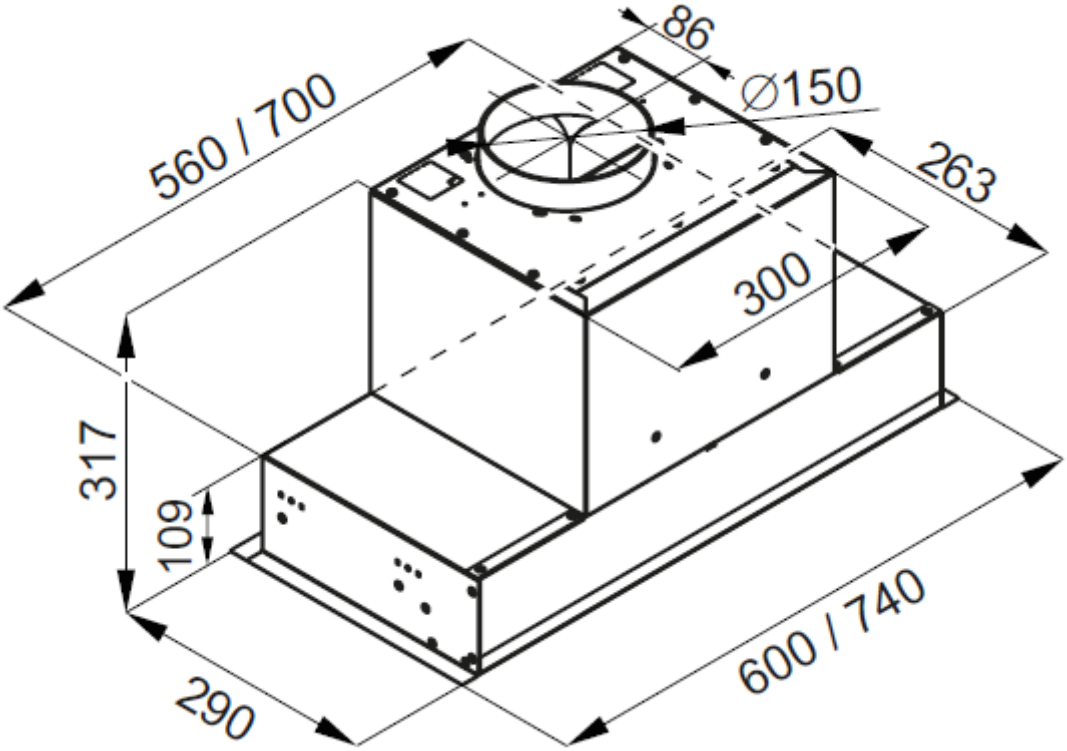
86
∅150
560 / 700
263
300
317
109
290
600 / 740